仕　様　書

BIX 25 対
マウントセット
(カバーなし)

株 式 会 社　Ｓａｎｋｏ　ＩＢ

〒105-0014　東京都港区芝 1-5-9　住友不動産芝ビル 2 号館
TEL：03-5730-2530　FAX：03-5730-2536

はじめに

本仕様書は、屋内通信用コネクタとして使用される配線コネクタ製品「BIX」の25P カバー無しセットについて規定します。

１．構成部品

BIX25P カバー無しセットを構成する部品名及び数量は下記の通りです。

品　　名	型　　番	数量	図　　番
25P マウント	QMBIX1E	1	
25P コネクタ	QCBIX1A	1	A4-17571
示名条片	QSBIX20A	1	A4-17573
ラベル		1	A4-17649

２．製品概要

２－１．コネクタ　QCBIX1A

2.01　概　要

芯線径 0.4 ㎜、0.5 ㎜、0.65 ㎜、軟銅単線の PE PVE 絶縁被履各種（外被径 0.69 ㎜～1.15 ㎜）を使用した時に適用されます。

尚、全ての規定は、特に指定のない限り 20℃を適用します。

2.02　接続抵抗

－18℃～＋44℃の範囲に於いて、どの太さのワイヤーを接続しても接続抵抗は 2mΩ以下です。

2.03　ヒートエージング

110℃の温度下に於いて、ジャンパーワイヤーには、３日インターバル、ケーブルワイヤーには６日インターバルで 30 日間 0.45kg 荷重をかけた時、どの太さのワイヤーの接続に於いても、その接続抵抗の変化は２ｍΩ以下で十分なガスタイト結合をしています。

2.04　温度サイクル

－20℃～＋50℃の変化を 50 サイクル（６サイクル／日）行った時、どの太さのワイヤーの接続に於いても接続抵抗の変化は１ｍΩ以下です。

2.05　絶縁抵抗

通常では、10000ＭΩ（DC500Ｖ）温度 44℃、湿度 95％（結露なし）条件で端子間に DC48V，48 時間印加したのちの絶縁抵抗は、100ＭΩ以上です。

2.06　耐電圧

温度 44℃、湿度 95％（結露なし）条件で端子間に DC48Ｖ，48 時間印加したのちの耐電圧は、DC1500Ｖ、1 分間に耐えます。

2.07 耐久性（電気的）

どの太さのワイヤーでも同じクイッククリップに 200 回取付け、取り外したのちの接続抵抗は、２mΩ以下です。

2.08 耐久性（機械的）
コネクタの引張力軽減機能（ストレインリリーフ）によって得られる引張抵抗は、24AWGB-クロスコネクトワイヤーを同じ位置のクリップに 50 回入れたワイヤーの引張強度 80%以下にならない。そして、22、24AWG　UTS ワイヤーと 26AWG PEAC ワイヤーの場合は、10 回入れた後 60%以下になりません。

2.09 耐振性
配線してテストサンプルを 5～250Hz の周波数の範囲で３方向５分間振られた場合（IEC Publication68-2-6 の A による）、データ回線は、30dBrn、アナログ回線は７dBrn 以上のノイズがどの 5 分間に於いても５回を超えません

2.10 ワイヤー・フレキシビリティ
コネクタの長手方向に 180°、10 回曲げた時、接触抵抗の変化は１ｍΩ以下で、ケーブルの絶縁被覆はワイヤースロットで破れません。

2.11 コネクタ・ローテーション
コネクタを±180 度 10 回回転させた後、接触抵抗の変化は 1ｍΩを超えません。

2.12 コネクタ・ヒンジング
ジャンパーワイヤーを接続したまま、ケーブルを 10 回切り替えても接触抵抗の変]化は１ｍΩを超えません。

2.13　ケーブル保持力
ケーブルタイを使用した状態でケーブルに 7 kg の引張力をかけてもコネクタは壊れません。

2.14　機械的強度（落下）
コネクタを 200cm の高さから、コンクリート床に落としても、コネクタの機能を損ないません。

2.15　構造
添付図の通りです。

２－２．マウント　QMBIX1E

構造は添付図の通りです。

２－３．その他

示名条片　QSBIX20A
ラベル

上記製品の構造は添付図の通りです。

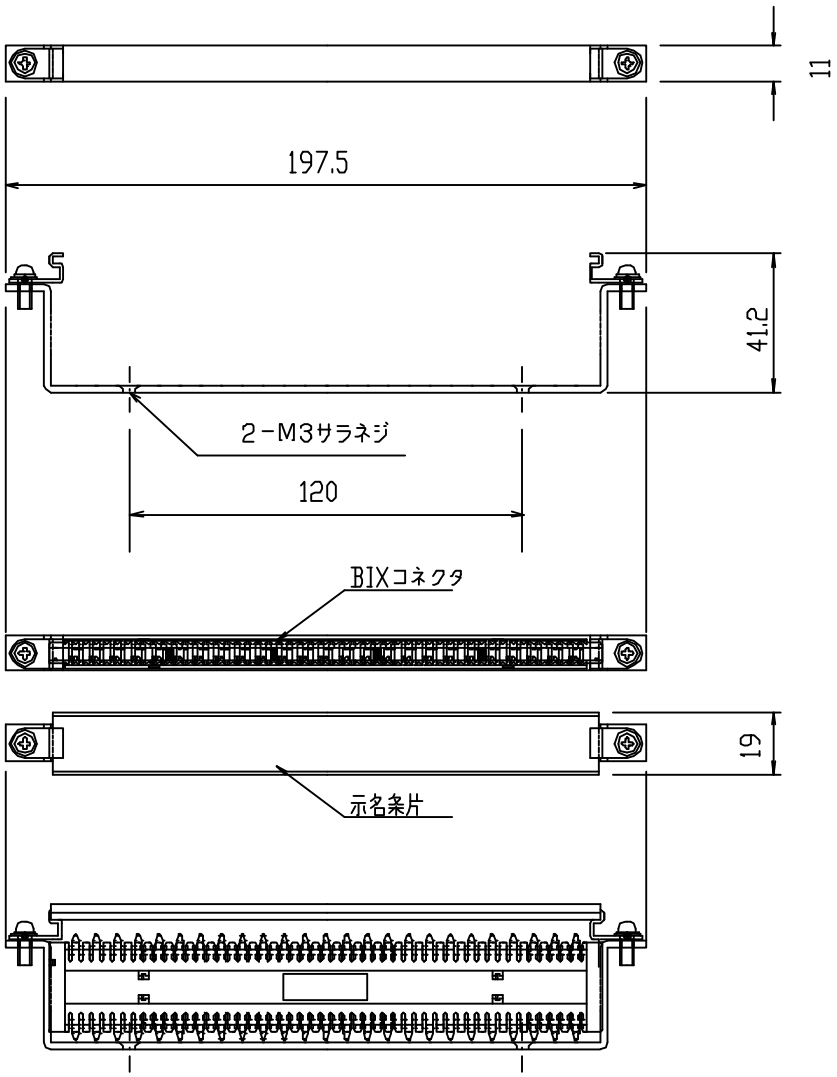

変更事項	処理		尺度 1／	名称 QMBIX 1E
	設計	検図	承認	
				図番

SankoIB
INTELLIGENT BUILDING

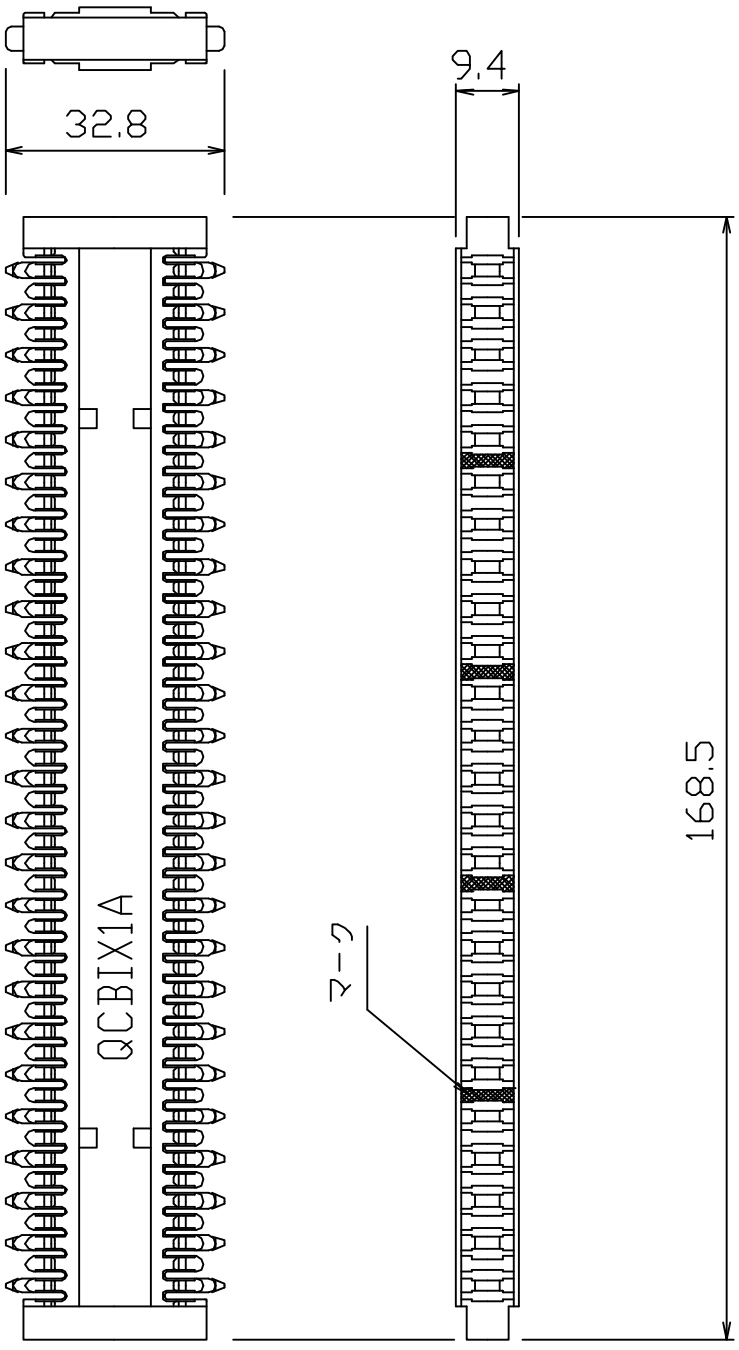

変更事項	処理		尺度 1/1	名称 コネクター QCBIX1A
	設計	検図	承認	図番
	゜ ゜	゜ ゜	゜ ゜	

Sanko IB
INTELLIGENT BUILDING

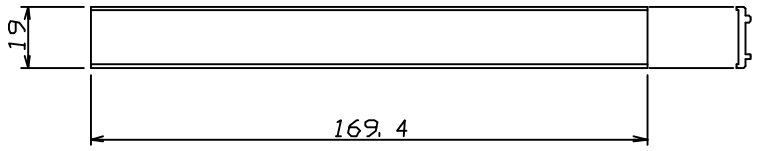

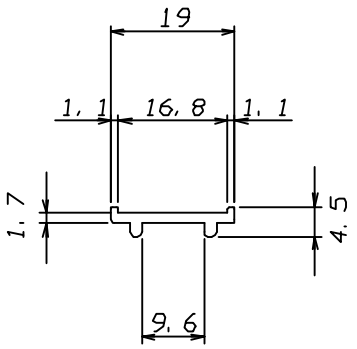

拡大図 S=1/1

変更事項	処理		尺度 1/2	名称	示名条片 QSBIX20A
	設計	検図	承認		
				図番	

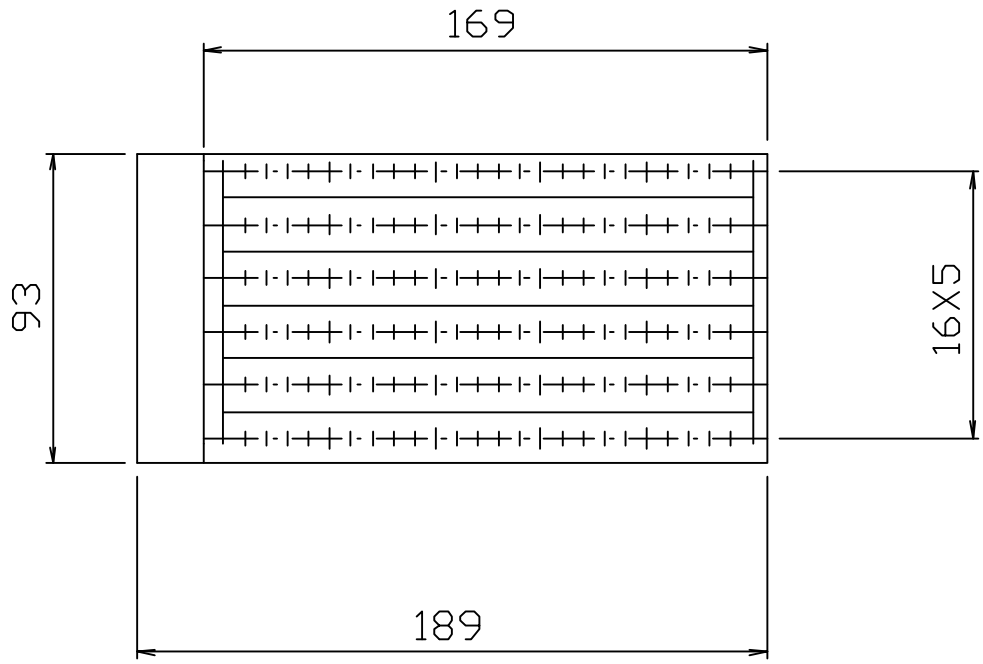

塩ビコーティングシール

生地の色は、白、黄、緑、赤、青

変更事項	処理		尺度 1/2	名称 ラベル
	設計	検図	承認	
	゜ ゜	゜ ゜	゜ ゜	
				図番

SankoIB INTELLIGENT BUILDING